بروشور محصولات

تجهیزات توانبخشی

گروه فنی
کوشا

0513 607 9307 Kooshagroups.ir 0912 084 2653

ویلچر برقی تاشو بتا ۲۵

ابعاد

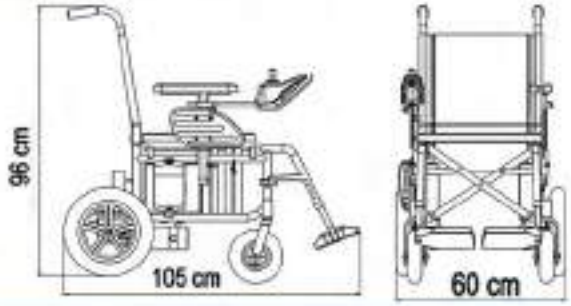

مشخصات فنی

سرعت : قابل تنظیم تا ۱۰ کیلومتر بر ساعت

پیمایش : ۱۰ تا ۱۵ کیلومتر

تذکر : با توجه به تاثیر وزن ، سرعت ، شیب استفاده و... پیمایش با یک بار شارژ کامل حدودی میباشد .

موتور : دو عدد موتور ۲۵۰ وات ساخت تایوان

سیستم کنترل : کامپیوتر و سیستم عیب یاب DYNAMIC / P&G

وزن : ۴۵ کیلوگرم

وزن قابل حمل : ۹۵ کیلوگرم

منبع تغذیه : دو عدد باتری سیلد اسید ۱۲ ولت ۱۸ یا ۲۲ آمپر ساعت

زمان شارژ مجدد : حدود ۳ ساعت جهت شارژ کامل

شیب حرکت : توان بالا رفتن شیب تا ۱۲ درصد

قابلیت : تاشو با باتری ، زیر آرنجی متحرک ، زیر پایی متحرک

ویلچر برقی تاشو بتا ۲۵ لیتیوم

ابعاد

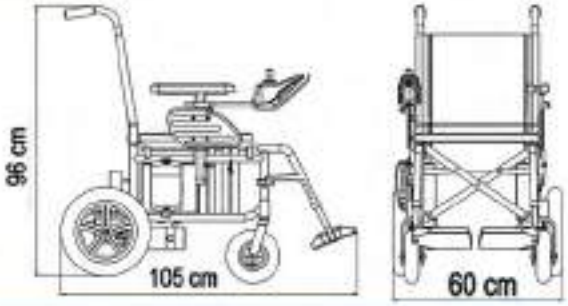

مشخصات فنی

سرعت : قابل تنظیم تا ۱۰ کیلومتر بر ساعت

پیمایش : ۱۰ تا ۱۵ کیلومتر

تذکر : با توجه به تاثیر وزن ، سرعت ، شیب استفاده و... پیمایش با یک بار شارژ کامل حدودی میباشد .

موتور : دو عدد موتور ۲۵۰ وات ساخت تایوان

سیستم کنترل : کامپیوتر و سیستم عیب یاب DYNAMIC / P&G

وزن : ۳۵ کیلوگرم

وزن قابل حمل : ۹۵ کیلوگرم

منبع تغذیه : یک عدد باتری لیتیوم۲۴ ولت ۲۲ آمپر ساعت

زمان شارژ مجدد : حدود ۳ ساعت جهت شارژ کامل

شیب حرکت : توان بالا رفتن شیب تا ۱۲ درصد

قابلیت : تاشو با باتری ، زیر آرنجی متحرک ، زیر پایی متحرک

ویلچر برقی تاشو اطفال

ابعاد

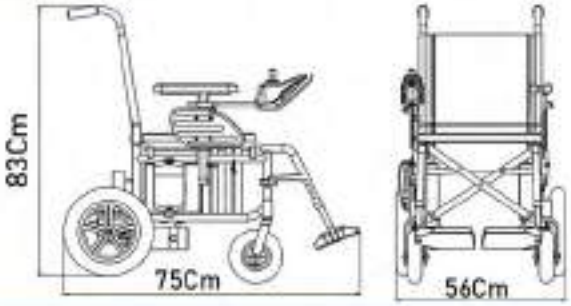

مشخصات فنی

سرعت : قابل تنظیم تا ۱۰ کیلومتر بر ساعت

پیمایش : ۱۰ تا ۱۵ کیلومتر

تذکر : با توجه به تاثیر وزن ، سرعت ، شیب استفاده و... پیمایش با یک بار شارژ کامل حدودی میباشد .

موتور : دو عدد موتور ۲۵۰ وات ساخت تایوان

سیستم کنترل : کامپیوتر و سیستم عیب یاب DYNAMIC / P&G

وزن : ۴۱ کیلوگرم

وزن قابل حمل : ۸۰ کیلوگرم

منبع تغذیه : دو عدد باتری سیلد اسید ۱۲ ولت ۱۸ یا ۲۲ آمپر ساعت

زمان شارژ مجدد : حدود ۳ ساعت جهت شارژ کامل

شیب حرکت : توان بالا رفتن شیب تا ۱۲ درصد

قابلیت : زیر آرنجی متحرک

ویلچر برقی تاشو استار ویل

ابعاد

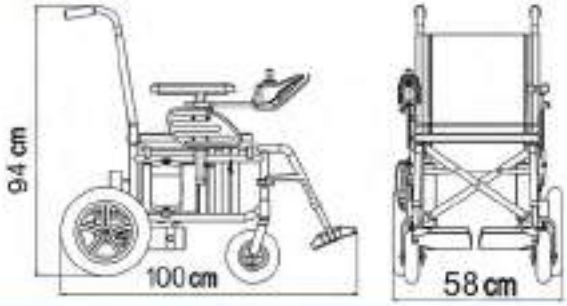

مشخصات فنی

سرعت : قابل تنظیم تا ۱۳ کیلومتر بر ساعت

پیمایش : ۱۰ تا ۱۵ کیلومتر

تذکر : با توجه به تاثیر وزن ، سرعت ، شیب استفاده و... پیمایش با یک بار شارژ کامل حدودی میباشد.

موتور : دو عدد موتور ۳۴۰ وات گیربوکس تایوانی

سیستم کنترل : کامپیوتر و سیستم عیب یاب P&G

وزن : ۴۲ کیلوگرم

وزن قابل حمل : ۹۵ کیلوگرم

منبع تغذیه : دو عدد باتری سیلد اسید ۱۲ ولت ۱۸ یا ۲۲ آمپر ساعت

زمان شارژ مجدد : حدود ۳ ساعت جهت شارژ کامل

شیب حرکت : توان بالا رفتن شیب تا ۱۲ درصد

قابلیت : تاشو با باتری ، زیر آرنجی متحرک ، زیر پایی متحرک

ویلچر برقی تاشو دلتا ۳۵

ابعاد

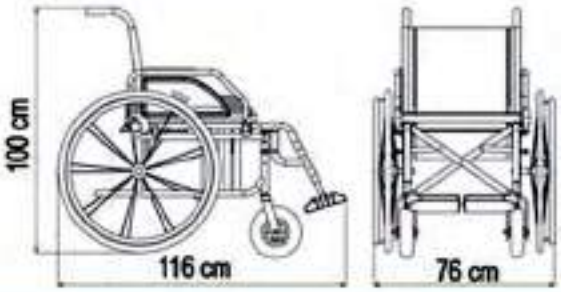

مشخصات فنی

سرعت : قابل تنظیم تا ۱۳ کیلومتر بر ساعت

پیمایش : ۱۰ تا ۱۵ کیلومتر

تذکر : با توجه به تاثیر وزن ، سرعت ، شیب استفاده و... پیمایش با یک بار شارژ کامل حدودی میباشد .

موتور : دو عدد موتور ۳۵۰ وات ساخت تایوان

سیستم کنترل : کامپیوتر و سیستم عیب یاب DYNAMIC / P&G

وزن : ۴۷ کیلوگرم

وزن قابل حمل : ۹۵ کیلوگرم

منبع تغذیه : دو عدد باتری سیلد اسید ۱۲ ولت ۱۸ یا ۲۲ آمپر ساعت

زمان شارژ مجدد : حدود ۳ ساعت جهت شارژ کامل

شیب حرکت : توان بالا رفتن شیب تا ۱۲ درصد

قابلیت : تاشو با باتری ، زیر آرنجی متحرک ، زیر پایی متحرک

ویلچر برقی تاشو گاما ۴۵

ابعاد

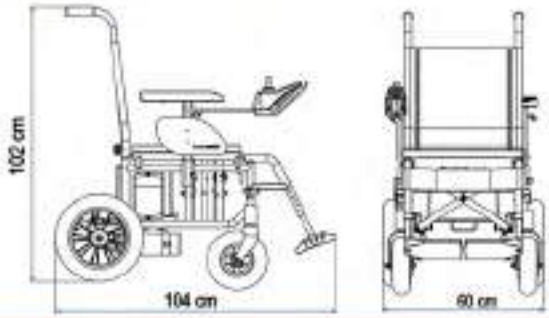

مشخصات فنی

سرعت : قابل تنظیم تا ۱۵ کیلومتر بر ساعت

پیمایش : ۱۲ تا ۱۸ کیلومتر

تذکر : با توجه به تاثیر وزن ، سرعت ، شیب استفاده و... پیمایش با یک بار شارژ کامل حدودی میباشد .

موتور : دو عدد موتور ۴۵۰ وات ساخت تایوان

سیستم کنترل : کامپیوتر و سیستم عیب یاب DYNAMIC / P&G

وزن : ۵۳ کیلوگرم

وزن قابل حمل : ۹۵ کیلوگرم

منبع تغذیه : دو عدد باتری سیلد اسید ۱۲ ولت ۲۸ یا ۳۳ آمپر ساعت

زمان شارژ مجدد : حدود ۴ ساعت جهت شارژ کامل

شیب حرکت : توان بالا رفتن شیب تا ۱۲ درصد

قابلیت : تاشو ، باتری جدا شونده ، زیر آرنجی متحرک ، زیرپایی متحرک ، کمربند ایمنی

ویلچر برقی تاشو گاما ٤٥ لیتیوم

ابعاد

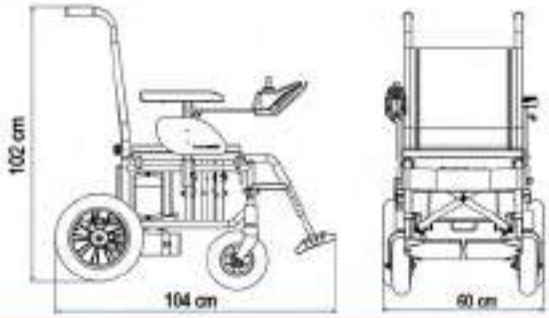

مشخصات فنی

سرعت : قابل تنظیم تا ۱۵ کیلومتر بر ساعت

پیمایش : ۱۰ تا ۱۵ کیلومتر

تذکر : با توجه به تاثیر وزن ، سرعت ، شیب استفاده و... پیمایش با یک بار شارژ کامل حدودی میباشد .

موتور : دو عدد موتور ۴۵۰ وات ساخت تایوان

سیستم کنترل : کامپیوتر و سیستم عیب یاب DYNAMIC / P&G

وزن : ۳۸ کیلوگرم

وزن قابل حمل : ۹۵ کیلوگرم

منبع تغذیه : یک عدد باتری لیتیوم ۲۴ ولت ۲۲ آمپر ساعت

زمان شارژ مجدد : حدود۳ ساعت جهت شارژ کامل

شیب حرکت : توان بالا رفتن شیب تا ۱۲ درصد

قابلیت : تاشو همراه باتری ، زیر آرنجی متحرک ، زیرپایی متحرک ، کمربند ایمنی

ویلچر برقی تاشو گاما XL٤٥

ابعاد

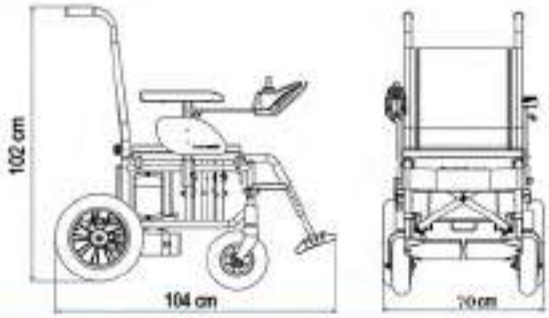

مشخصات فنی

سرعت : قابل تنظیم تا ۱۵ کیلومتر بر ساعت

پیمایش : ۱۲ تا ۱۸ کیلومتر

تذکر : با توجه به تاثیر وزن ، سرعت ، شیب استفاده و... پیمایش با یک بار شارژ کامل حدودی میباشد .

موتور : دو عدد موتور ۴۵۰ وات ساخت تایوان

سیستم کنترل : کامپیوتر و سیستم عیب یاب DYNAMIC / P&G

وزن : ۵۵ کیلوگرم

وزن قابل حمل : ۱۵۰ کیلوگرم

منبع تغذیه : دو عدد باتری سیلد اسید ۱۲ ولت ۲۸ یا ۳۰ آمپر ساعت

زمان شارژ مجدد : حدود ۴ ساعت جهت شارژ کامل

شیب حرکت : توان بالا رفتن شیب تا ۱۲ درصد

قابلیت : تاشو ، باتری جدا شونده ، زیر آرنجی متحرک ، زیرپایی متحرک ، کمربند ایمنی

ویلچر برقی تاشو سوپرگاما

ابعاد

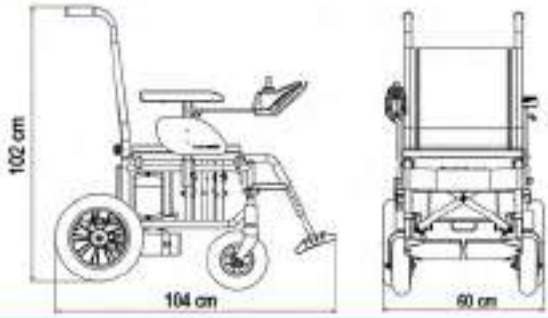

مشخصات فنی

سرعت : قابل تنظیم تا ۱۸ کیلومتر بر ساعت

پیمایش : ۱۲ تا ۱۸ کیلومتر

تذکر : با توجه به تاثیر وزن ، سرعت ، شیب استفاده و... پیمایش با یک بار شارژ کامل حدودی میباشد .

موتور : دو عدد موتور ۴۵۰ یا ۵۰۰ وات ساخت تایوان

سیستم کنترل : کامپیوتر و سیستم عیب یاب DYNAMIC / P&G

وزن : ۵۳ کیلوگرم

وزن قابل حمل : ۹۵ کیلوگرم

منبع تغذیه : دو عدد باتری سیلد اسید ۱۲ ولت ۲۸ یا ۳۳ آمپر ساعت

زمان شارژ مجدد : حدود ۴ ساعت جهت شارژ کامل

شیب حرکت : توان بالا رفتن شیب تا ۱۲ درصد

قابلیت :تاشو، باتری جدا شونده ، زیر آرنجی متحرک ، زیرپایی متحرک ، کمربند ایمنی، سیستم چراغ و فلاشر

ویلچر برقی ایستا

ابعاد

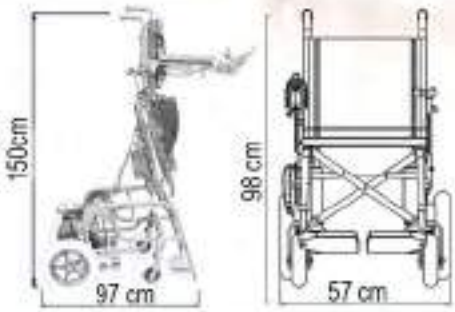

مشخصات فنی

سرعت : قابل تنظیم تا ۱۰ کیلومتر بر ساعت

پیمایش : ۱۰ تا ۱۵ کیلومتر

تذکر : با توجه به تاثیر وزن ، سرعت ، شیب استفاده و... پیمایش با یک بار شارژ کامل حدودی میباشد .

موتور : دو عدد موتور ۲۵۰ وات ساخت تایوان

سیستم کنترل : کامپیوتر و سیستم عیب یاب DYNAMIC / P&G

وزن : ۵۰ کیلوگرم

وزن قابل حمل : ۹۵ کیلوگرم

منبع تغذیه : دو عدد باتری سیلد اسید ۱۲ ولت ۱۸ یا ۲۲ آمپر ساعت

زمان شارژ مجدد : حدود ۳ ساعت جهت شارژ کامل

شیب حرکت : توان بالا رفتن شیب تا ۱۲ درصد

قابلیت : قابلیت ایستا شدن ، زیر آرنجی متحرک ، سیستم چراغ و فلاشر ، کمربند ایمنی

ویلچر برقی مبله فاتح اکو

ابعاد

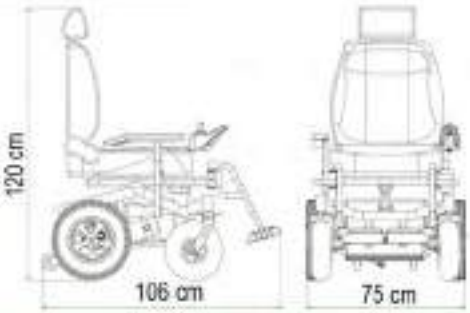

مشخصات فنی

سرعت : قابل تنظیم تا ۱۵ کیلومتر بر ساعت

پیمایش : ۱۵ تا ۲۰ کیلومتر

تذکر : با توجه به تاثیر وزن ، سرعت ، شیب استفاده و... پیمایش با یک بار شارژ کامل حدودی میباشد .

موتور : دو عدد موتور ۴۵۰ یا ۵۰۰ وات ساخت تایوان

سیستم کنترل : کامپیوتر و سیستم عیب یاب DYNAMIC / P&G

وزن : ۹۶ کیلوگرم

وزن قابل حمل : ۱۳۰ کیلوگرم

منبع تغذیه : دو عدد باتری سیلد اسید ۱۲ ولت ۴۰ یا ۴۵ آمپر ساعت

زمان شارژ مجدد : حدود ۵ ساعت جهت شارژ کامل

شیب حرکت : توان بالا رفتن شیب تا ۱۲ درصد

قابلیت : زیر آرنجی متحرک ، زیرپایی متحرک ، کمربند ایمنی ، تنظیم زاویه صندلی ، آنتی تیپ ، جعبه خرید

ویلچر برقی مبله فاتح LX2

ابعاد

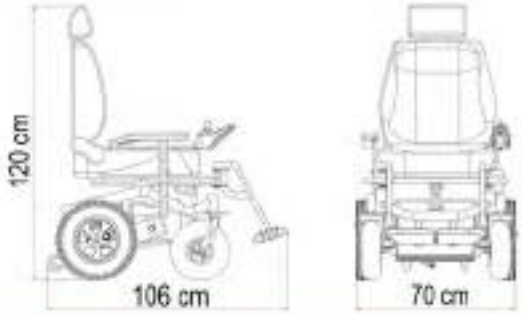

مشخصات فنی

سرعت: قابل تنظیم تا ۱۵کیلومتر بر ساعت

پیمایش: ۱۵ تا ۲۰ کیلومتر

تذکر: با توجه به تاثیر وزن ، سرعت ، شیب استفاده و... پیمایش با یک بار شارژ کامل حدودی میباشد .

موتور: دو عدد موتور ۴۵۰ یا ۵۰۰ وات ساخت تایوان

سیستم کنترل: کامپیوتر و سیستم عیب یاب DYNAMIC / P&G

وزن: ۹۸ کیلوگرم

وزن قابل حمل: ۱۵۰ کیلوگرم

منبع تغذیه: دو عدد باتری سیلد اسید ۱۲ ولت ۴۰ یا ۴۵ آمپر ساعت

زمان شارژ مجدد: حدود ۵ ساعت جهت شارژ کامل

شیب حرکت: توان بالا رفتن شیب تا ۱۲ درصد

قابلیت: کمک فنر ، زیر آرنجی متحرک ، زیرپایی متحرک ، کمربند ایمنی ، تنظیم زاویه صندلی سیستم چراغ و فلاشر ، آنتی تیپ ، جعبه خرید

ویلچر برقی مبله فاتح لاکچری

ابعاد

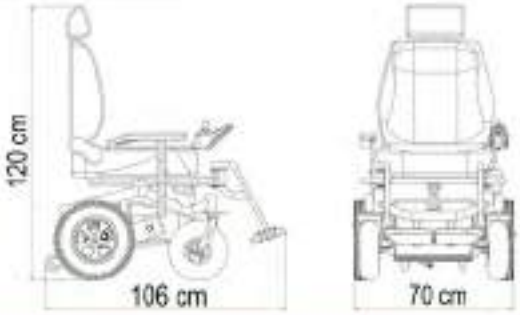

مشخصات فنی

سرعت: قابل تنظیم تا۱۵ کیلومتر بر ساعت

پیمایش: ۱۵ تا ۲۰ کیلومتر

تذکر: با توجه به تاثیر وزن ، سرعت ، شیب استفاده و... پیمایش با یک بار شارژ کامل حدودی میباشد .

موتور: دو عدد موتور۴۵۰ یا ۵۰۰ وات ساخت تایوان

سیستم کنترل: کامپیوتر و سیستم عیب یاب DYNAMIC / P&G

وزن: ۹۸ کیلوگرم

وزن قابل حمل: ۱۵۰ کیلوگرم

منبع تغذیه: دو عدد باتری سیلد اسید ۱۲ ولت ۴۰ یا ۴۵ آمپر ساعت

زمان شارژ مجدد: حدود ۵ ساعت جهت شارژ کامل

شیب حرکت: توان بالا رفتن شیب تا ۱۲ درصد

قابلیت: کمک فنر ، زیر آرنجی متحرک ، زیرپایی متحرک ، کمربند ایمنی ، تنظیم زاویه صندلی سیستم چراغ و فلاشر ، آنتی تیپ ، جعبه خرید

ویلچر برقی مبله فاتح اکسترا

ابعاد

مشخصات فنی

سرعت: قابل تنظیم تا ۱۸ کیلومتر بر ساعت

پیمایش: ۱۵ تا ۲۰ کیلومتر

توان: با توجه به تاثیر وزن ، سرعت ، شیب استفاده و... پیمایش با یک بار شارژ کامل حدودی میباشد .

موتور: دو عدد موتور ۴۵۰ یا ۵۰۰ وات ساخت تایوان

سیستم کنترل: کامپیوتر و سیستم عیب یاب DYNAMIC / P&G

وزن: ۱۰۵ کیلوگرم

وزن قابل حمل: ۲۰۰ کیلوگرم

منبع تغذیه: دو عدد باتری سیلد اسید ۱۲ ولت ۴۰ یا ۴۵ آمپر ساعت

زمان شارژ مجدد: حدود ۵ ساعت جهت شارژ کامل

شیب حرکت: توان بالا رفتن شیب تا ۱۲ درصد

قابلیت: کمک فنر ، زیر آرنجی متحرک ، زیرپایی متحرک ، کمربند ایمنی ، تنظیم زاویه صندلی ، سیستم چراغ و فلاشر ، آنتی تیپ ، جعبه خرید

ویلچر برقی مبله فاتح JX2

ابعاد

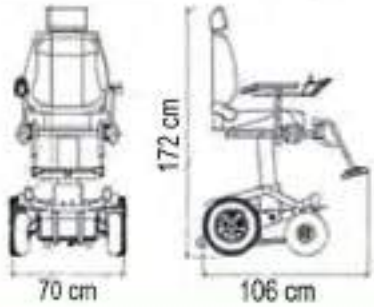

مشخصات فنی

سرعت: قابل تنظیم تا ۱۵ کیلومتر بر ساعت

پیمایش: ۱۵ تا ۲۰ کیلومتر

تذکر: با توجه به تاثیر وزن ، سرعت ، شیب استفاده و... پیمایش با یک بار شارژ کامل حدودی میباشد .

موتور: دو عدد موتور ۴۵۰ یا ۵۰۰ وات ساخت تایوان

سیستم کنترل: کامپیوتر و سیستم عیب یاب DYNAMIC / P&G

وزن: ۱۰۲ کیلوگرم

وزن قابل حمل: ۱۵۰ کیلوگرم

منبع تغذیه: دو عدد باتری سیلد اسید ۱۲ ولت ۴۰ یا ۴۵ آمپر ساعت

زمان شارژ مجدد: حدود ۵ ساعت جهت شارژ کامل

شیب حرکت: توان بالا رفتن شیب تا ۱۲ درصد

قابلیت: تنظیم ارتفاع صندلی ، کمک فنر ، زیر آرنجی متحرک ، زیرپایی متحرک ، کمربند ایمنی
تنظیم زاویه صندلی ، سیستم چراغ و فلاشر ، آنتی تیپ ، جعبه خرید

ویلچر برقی مبله فاتح کاپیتان

ابعاد

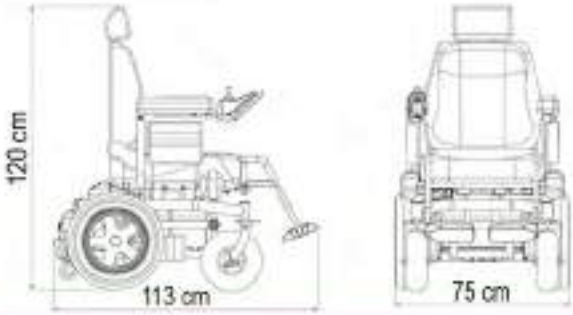

مشخصات فنی

سرعت: قابل تنظیم تا ۲۰ کیلومتر بر ساعت

پیمایش: ۱۵ تا ۲۰ کیلومتر

تذکر: با توجه به تاثیر وزن ، سرعت ، شیب استفاده و... پیمایش با یک بار شارژ کامل حدودی میباشد .

موتور: دو عدد موتور ۴۵۰ یا ۵۰۰ وات ساخت تایوان

سیستم کنترل: کامپیوتر و سیستم عیب یاب DYNAMIC / P&G

وزن: ۱۰۲ کیلوگرم

وزن قابل حمل: ۱۵۰ کیلوگرم

منبع تغذیه: دو عدد باتری سیلد اسید ۱۲ ولت ۴۰ یا ۴۵ آمپر ساعت

زمان شارژ مجدد: حدود ۵ ساعت جهت شارژ کامل

شیب حرکت: توان بالا رفتن شیب تا ۱۲ درصد

قابلیت: زیر پایی ارتوپدی ، کمک فنر ، زیر آرنجی متحرک ، زیرپایی متحرک ، کمربند ایمنی
تنظیم زاویه صندلی ، سیستم چراغ و فلاشر ، آنتی تیپ ، جعبه خرید

سعی ما بر این است که در سراسر کشور بتوانیم به هموطنان عزیز خدمت رسانی کنیم و در آینده ای نزدیک برای کشورهای همسایه نیز خدمات ارائه نماییم. مهمترین دارایی شرکت کوشا، **اعتماد مشتریان** می باشد که همواره می کوشیم این اعتماد را روز به روز افزایش دهیم. تلاش تمامی پرسنل کوشا در جهت **افزایش کیفیت** و **رضایت مندی مشتریان** عزیز می باشد و ما با تمام توان در کنار شما هستیم تا نیازهای شما را بشنویم و در جهت رفع آن ها اقدام کنیم.

kooshagroups.ir

مشهد، بلوار معلم
بین معلم ۱۲ و ۱۴ پلاک ۲۹۰

@kooshagroups

۰۹۱۲ ۰۸۴ ۲۶۵۳

Koosha
گروه فنی مهندسی صنعتی کوشا